YPEタイプ/タイル・石仕様

他の支持脚でも施工可能
遮音性能についてはお問い合わせください

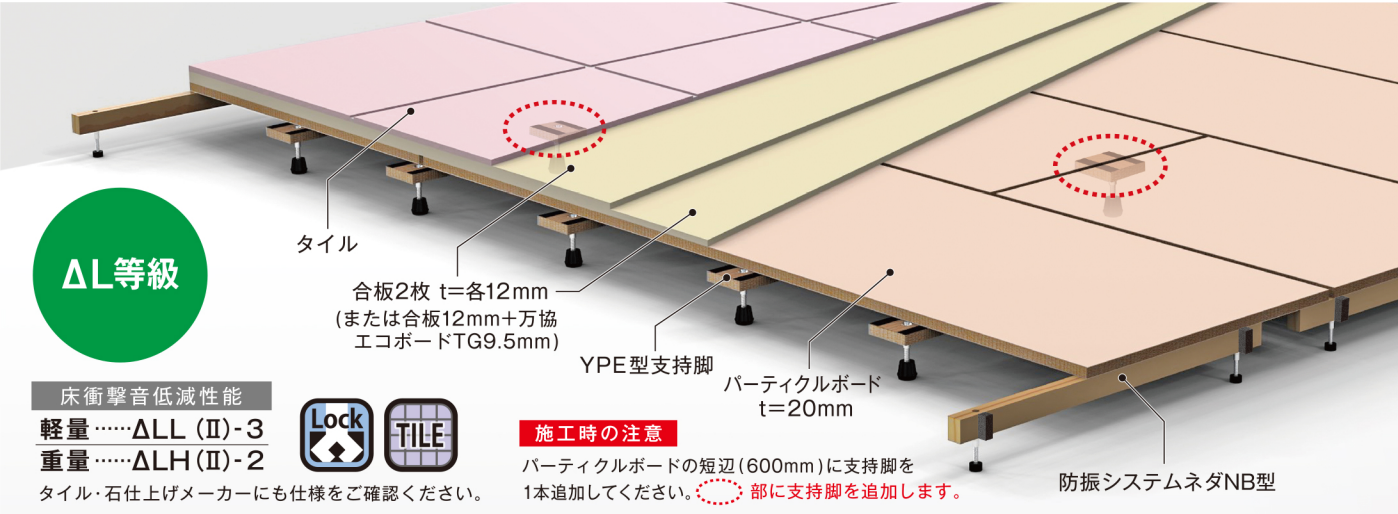

ΔL等級

床衝撃音低減性能

軽量……ΔLL (Ⅱ)-3
重量……ΔLH (Ⅱ)-2

タイル・石仕上げメーカーにも仕様をご確認ください。

施工時の注意

パーティクルボードの短辺(600mm)に支持脚を1本追加してください。 部に支持脚を追加します。

■ 試験内容

・試験機関/(一財)建材試験センター　・試験番号/第14A3168号
・試験床版/RC製標準床厚200mm　・試験体床高/130mm

床衝撃音レベル低減量

中心周波数[Hz]	63	125	250	500	1000	2000
標準軽量衝撃源[dB]		15.6	16.0	24.6	33.0	43.3
標準重量衝撃源[dB]	−1.1	0.5	7.4	8.6		

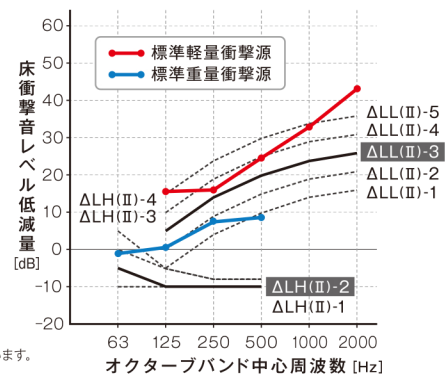

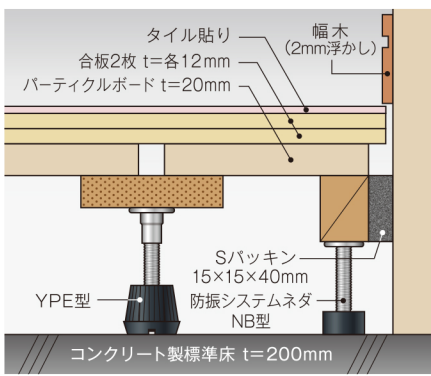

■ 局部集中荷重(荷重100kg)

床中央部	変位/2.0～2.1mm
床端部	変位/1.2mm

㎡当たりの自重(重量)約31.0kg/㎡

※床仕上げ高130mm想定 ※床仕上げ材及び防振システムネダ(際根太)は除いています。
※合板厚12mm 2枚貼りの積算重量です。